東京女学館中学校・国際学級

２０１９年度帰国生入学試験

算　　数　（30分）

【注意】

１．試験開始の指示があるまで問題冊子を開いてはいけません。

２．問題冊子は14ページあります。試験開始後すぐに確かめてください。

３．解答は，すべて「解答欄（らん）」に記入して下さい。

４．この冊子の表紙には，受験番号（算用数字）と氏名をはっきり書いてください。

５．計算は余白（よはく）を利用してください。

６．問題冊子は切りはなさないでください。

７．試験中，机の上から物を落としたり，気分が悪くなったり，何か用ができた時は，手をあげて監督（かんとく）の先生に知らせてください。

平成３０年１２月９日　実施

受験番号【　　】

名前【　　】

東京女学館中学校•国際学級　2019年度帰国生入学試験　算数〈30分〉

1 次の□にあてはまる数を求めなさい。

(1) $132 \div 6 - 7 \times 2 = \square$

(2) $48 \div 4 \times 2 + 108 \div (17 - 14) = \square$

(3) $210 \div 2\frac{1}{3} \div 0.5 = \square$

(4) $\left(\square + \frac{4}{9}\right) \div 3.5 = \frac{2}{7}$

(5) $4.25 - \left(2 - 1\frac{1}{2} \times \square\right) = 3$

(6) (ア) 12kg ÷480＝□ g

(イ) 2 時間 15 分 30 秒 × 6 ＝ □ 時間 □ 分

2 次の各問いに答えなさい。

(1) A と B の最大公約数を，A ◎ B とするとき，

(117 ◎ 78) ◎ 6 ＝ □

です。空所にあてはまる数を求めなさい。

(2) 3 , 4 , 5 のような 3 つの連続する整数があります。3 つの数の和が 51 であるとき，一番大きい数を求めなさい。

(3) 文房具屋で，ノートを2 冊，えん筆を 5 本買うと代金の合計は 640 円で，ノートを 4 冊，えん筆を7 本買うと代金の合計は 1040 円になります。このとき，ノート 1 冊の値段を求めなさい。

(4) ある仕事をするのに，A と B の 2 人では 10 日，また B 1 人では 15 日かかります。この仕事を A 1 人ですると何日かかるか求めなさい。

3 次の各問いに答えなさい。ただし，円周率は 3.14 を用いなさい。

(1) 下の正八角形において，角 あ と角 い と角 う の大きさをそれぞれ求めなさい。

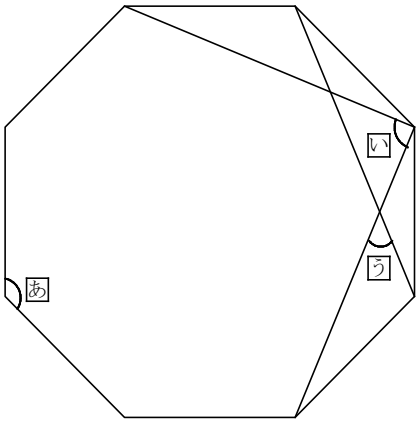

(2) 下の図のように，直径 20 cm の円と対角線の長さが 20 cm の正方形がぴったり重なっています。このとき，斜線部分の面積を求めなさい。

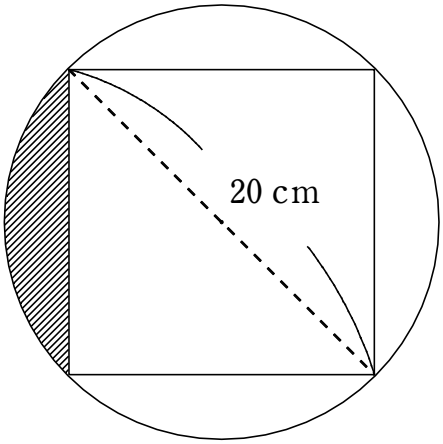

4 箱の中に 5 枚のカード 1，2，3，4，5 があります。箱の中から 1 枚ずつ引いていき，取り出したカードを左から順に並べていく作業を行います。4 がでるか 3 枚のカードを並べたところでこの作業を終えるとき，次の各問いに答えなさい。

(1) このようなカードの並べ方は全部で何通りあるか求めなさい。

(2) このようなカードの並べ方のうち，1 を含む並べ方は何通りあるか求めなさい。

5 たて 50 cm，横 90 cm，深さ 40 cm の直方体の容器があります。下の【図 1】のように，側面と平行な長方形 1 つの仕切りによって，A , B の2 つの部分に分けられています。A の部分から毎分 4 リットルずつ水を入れると，やがて 仕切りをこえて B に入り始め，最後に容器いっぱいになりました。【図 2】は，水を入れ始めてからの時間と水面の高さの関係を表しています。仕切りの厚みは考えないものとして，次の各問いに答えなさい。

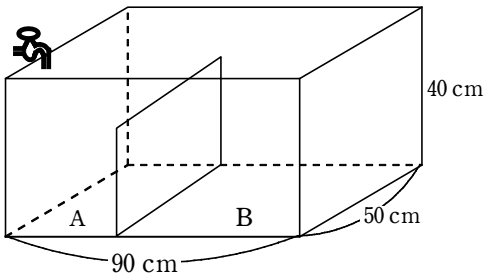

【図 1】

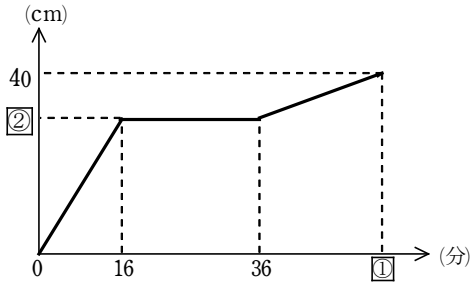

【図 2】

(1) 4 リットル＝ $\boxed{}$ cm^3 である。空所にあてはまる数を求めなさい。

(2) 容器が水でいっぱいになるのは，水を入れ始めてから ① 分後のことである。空所①にあてはまる数を求めなさい。

(3) A と B の部分の底面積の比を最も簡単な整数の比で求めなさい。

(4) 仕切りの高さは ② cm である。空所②にあてはまる数を求めなさい。

東京女学館中学校・国際学級　2019年度帰国生入学試験　算数・解答用紙

1

(1)		(2)		(3)	
(4)		(5)			
(6)	ア　　g		イ	時間　　分	

2

(1)		(2)	
(3)	円	(4)	日

3

(1)		
角 あ	角 い	角 う
度	度	度
(2)		
cm^2		

4

(1)	通り	(2)	通り

5

(1)	(cm^3)	(2)	①　　(分後)
(3)	：	(4)	②　　(cm)